دولة ليبيا وزارة التعليم العالي والبحث العلمي كلية الهندسة - جامعة مصراتة	الامتحان النصفي	الفصل الدراسي: ربيع 2022-2023
	الزمن: 105 دقيقة	2023/05/25
اسم المقرر: رسم هندسي	رقم المقرر: هـ ع 127	جميع المجموعات

ملاحظات:

- **تكتب جميع المعلومات في الجدول بخط واضح.** مثلاً: الاسم، رقم القيد، مقياس الرسم، رقم المجموعة، الامتحان النصفي.
- جميع الابعاد بالمليمتر.
- توزيع الرسم والنظافة.
- **أجب على جميع الأسئلة الآتية:**

س1: بمقياس رسم مناسب وبدون وضع الأبعاد، أرسم الشكل التالي؟ ..... (10 درجات)

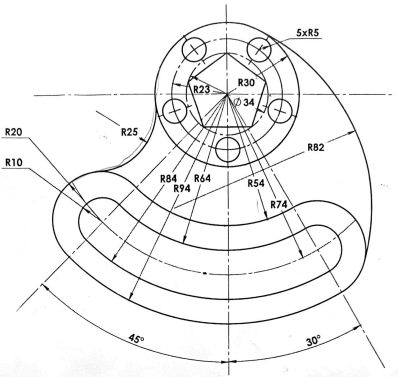

س2: بمقياس رسم (1:1) ومع وضع الأبعاد على الرسم ارسم المنظور الهندسي للشكل التالي؟ ..... (10 درجات)

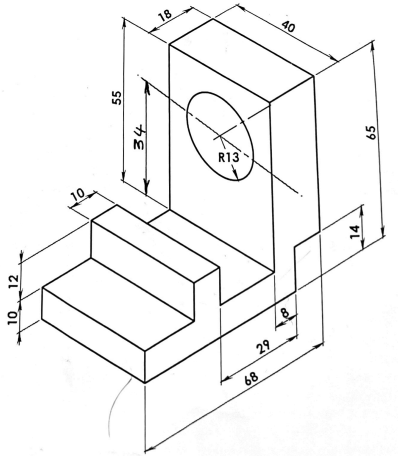

أسوة الرسم الهندسي